ROLETADEIRA DE PNEUS

RL 1250-S

- Novo conceito de roletadeira automática composta por quatro roletes: dois roletes convencionais e 2 roletes semiesférico, que garantem o melhor acabamento para bandas normais e com abas.
- Fácil de usar.
- Simplicidade, segurança e robustez são as principais características da roletadeira RL-1250-S.

LUKATEC

EM CONFORMIDADE COM A NR12

ROLETADEIRA DE PNEUS

ESPECIFICAÇÕES TÉCNICAS:

Diâmetro máximo do pneu: **1250 mm**
Diâmetro mínimo do pneu: **480 mm**
Largura máxima do pneu: **500 mm**
Potência total instalada: **2 kW**
Pressão de ar: **6 a 10 Bar – ½”**
Peso total: **750 Kg**

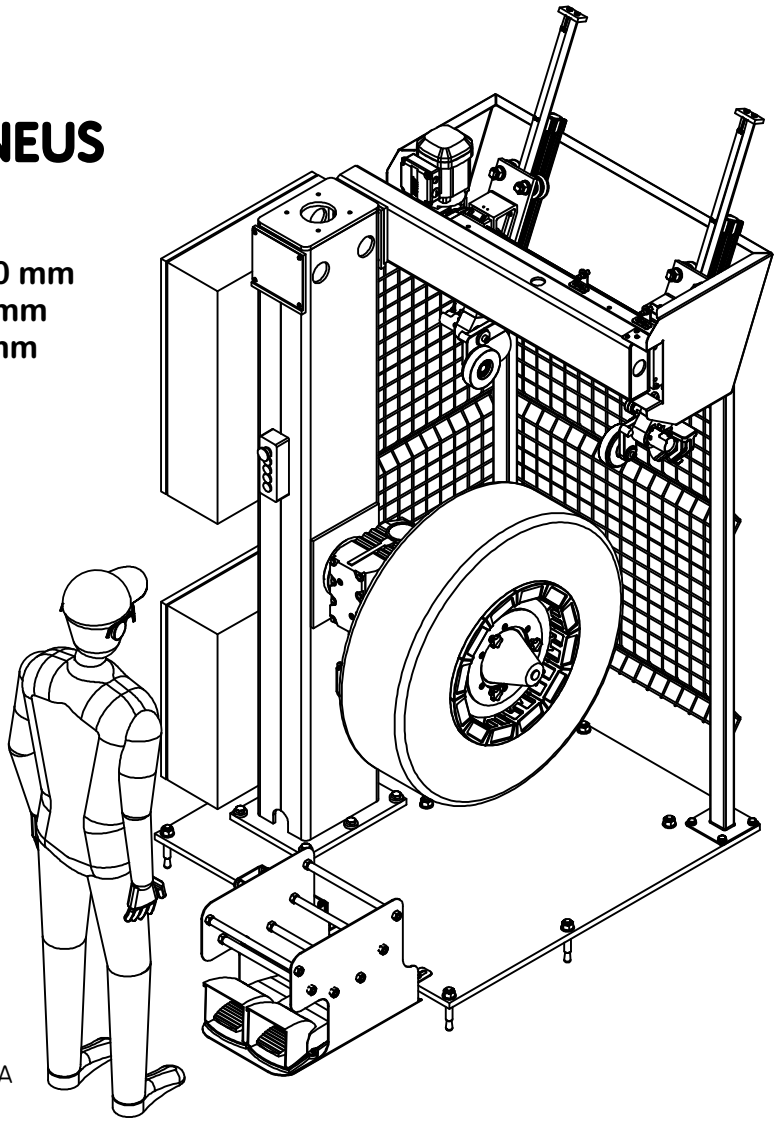

PERSPECTIVA

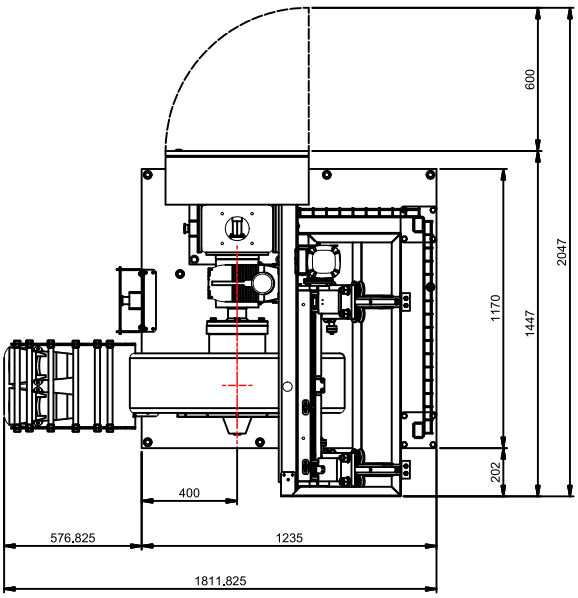

TOPO

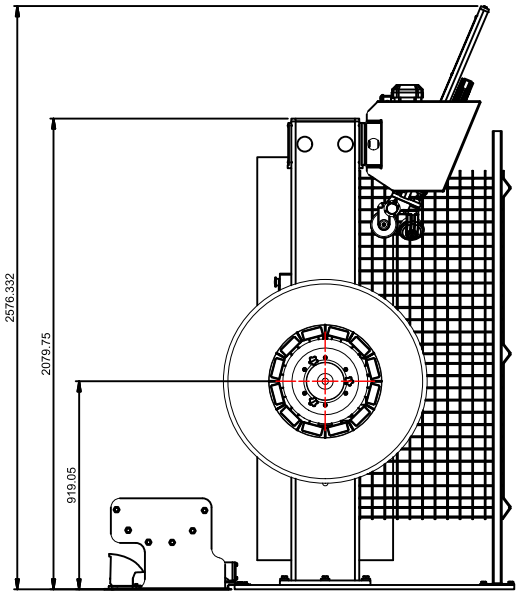

LATERAL

LUKATEC

EM CONFORMIDADE COM A NR12